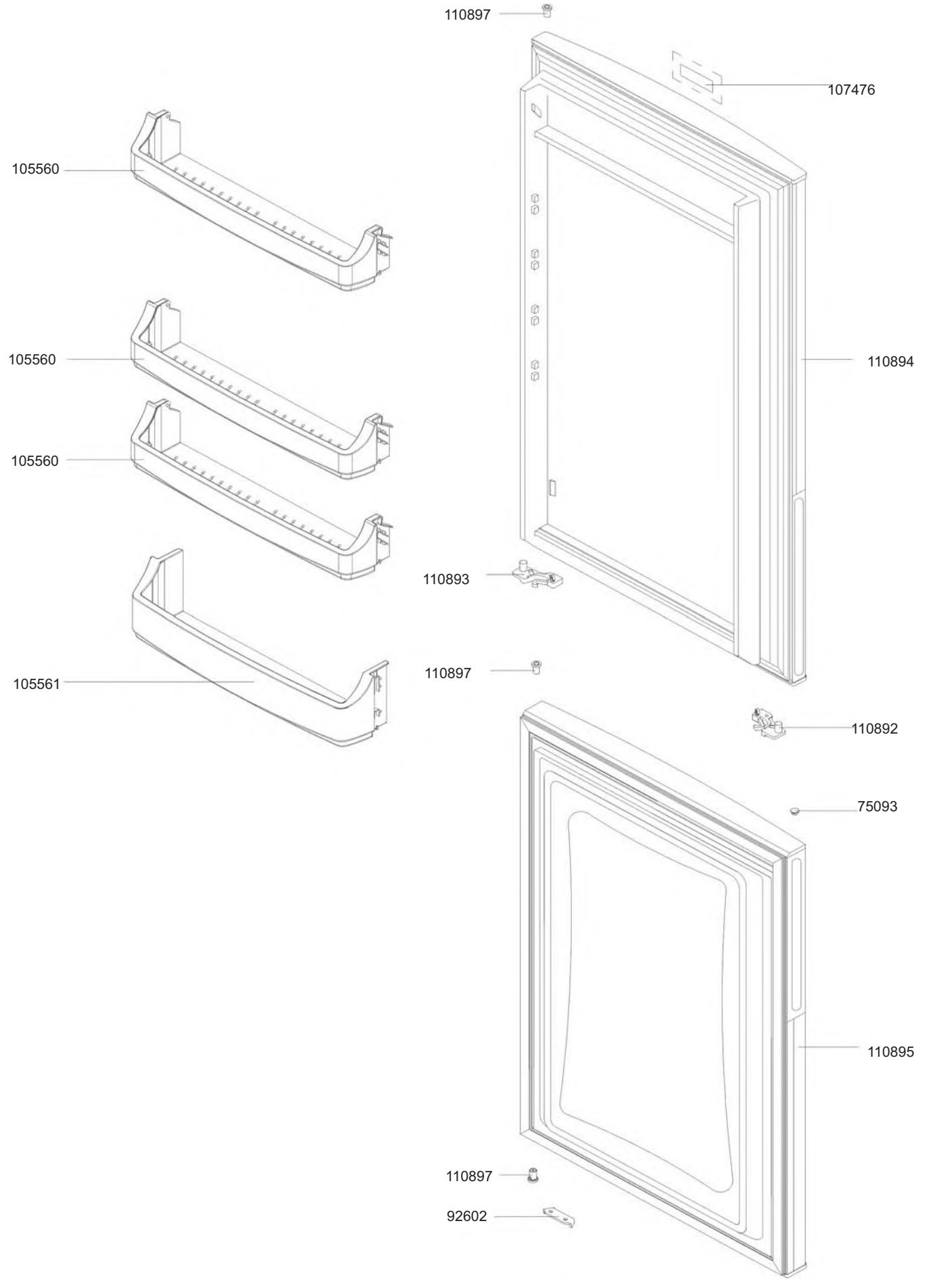
110897
107476
105560
110894
105560
105560
110893
110897
105561
110892
75093
110895
110897
92602

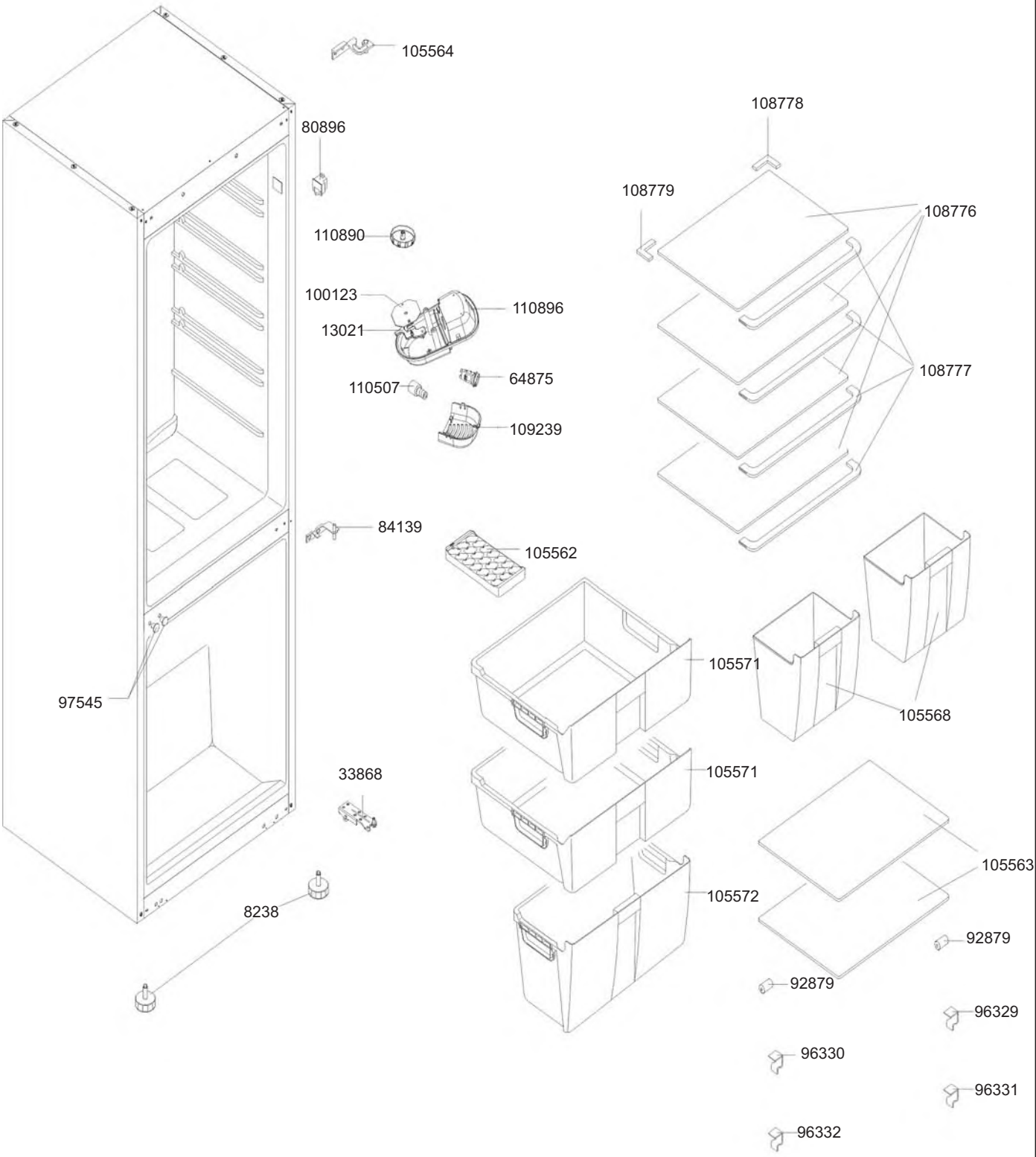
105564
80896
108778
108779
108776
110890
100123
110896
13021
64875
110507
108777
109239
84139
105562
105571
97545
105568
33868
105571
105563
105572
8238
92879
92879
96329
96330
96331
96332

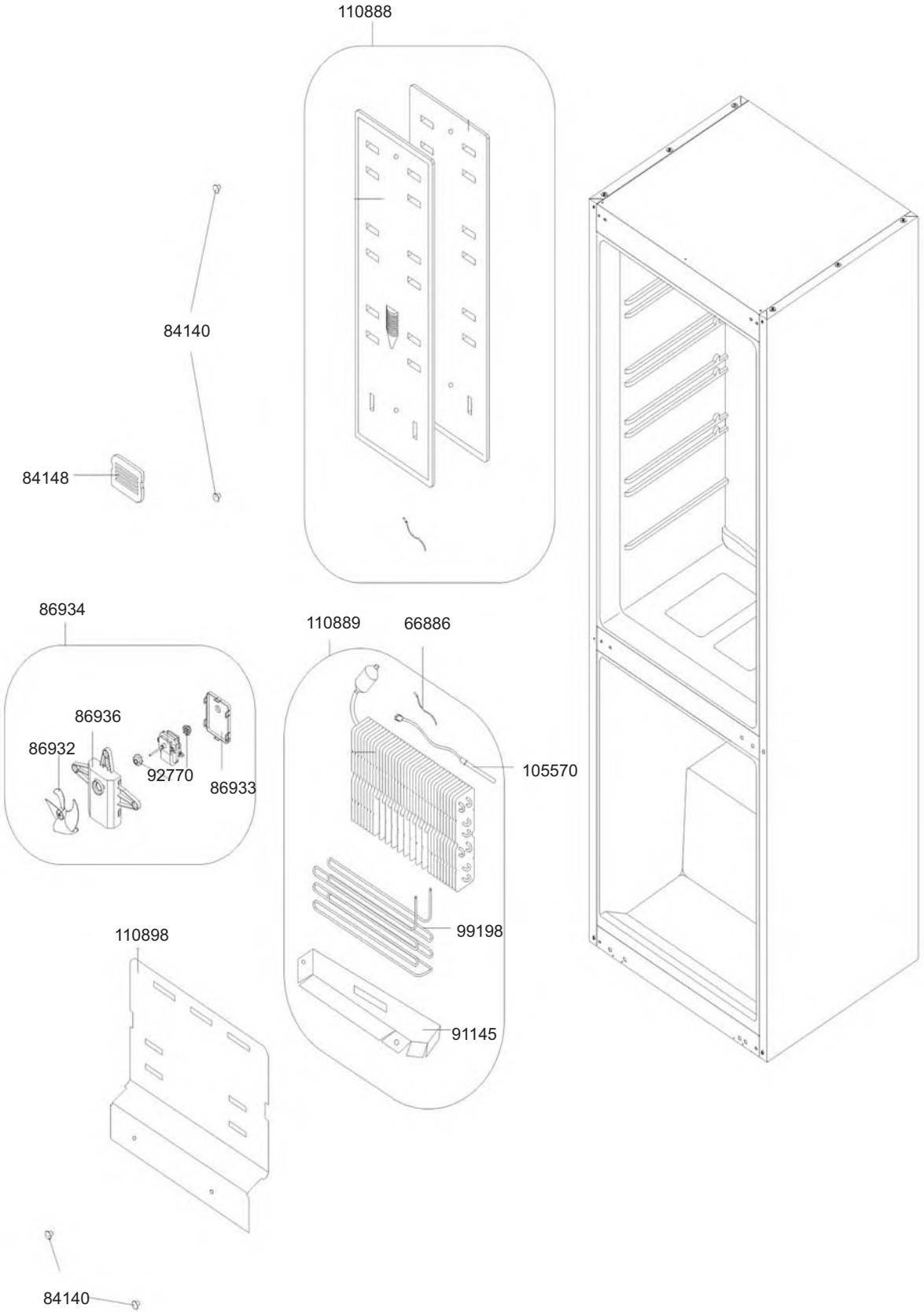
110888
84140
84148
86934
86936
86932
92770
86933
110889
66886
105570
99198
91145
110898
84140

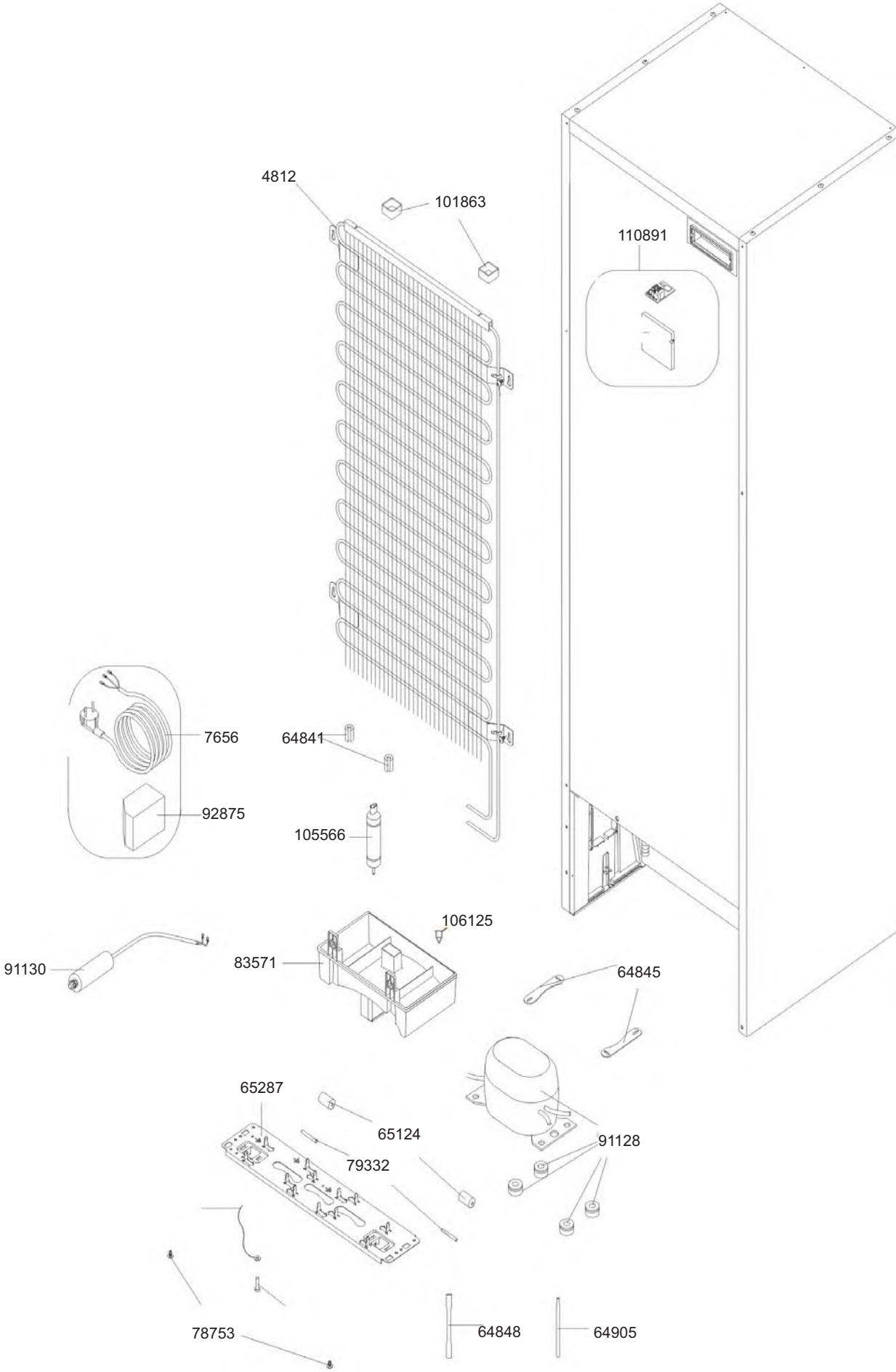
4812
101863
110891
7656
64841
92875
105566
106125
91130
83571
64845
65287
65124
91128
79332
78753
64848
64905